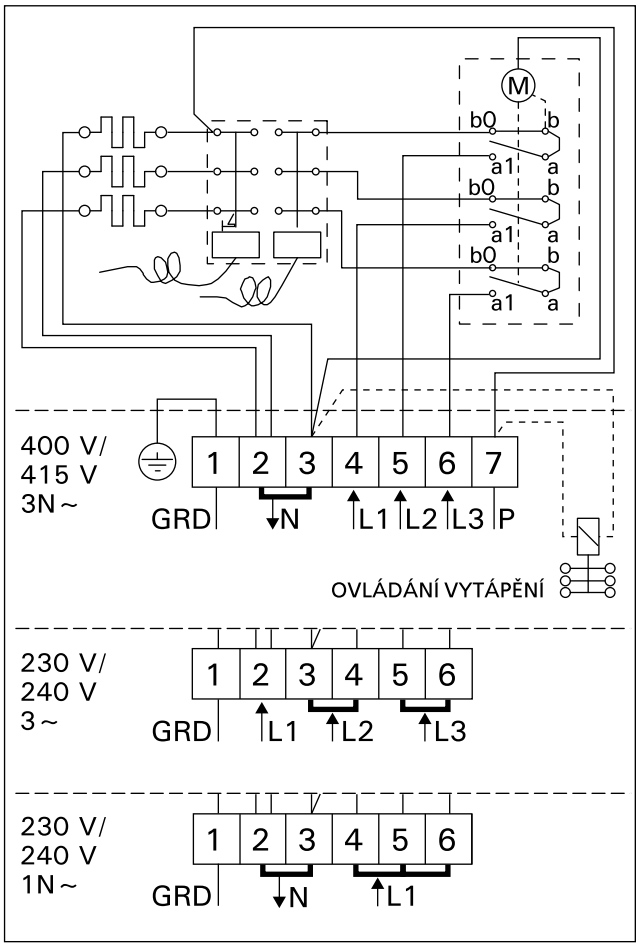

Obrázek 10. Zapojení topného tělesa BC

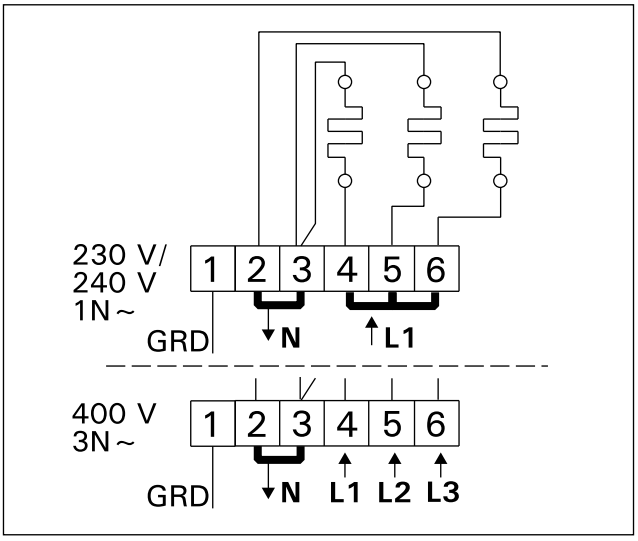

Obrázek 11. Zapojení topného tělesa BC-E

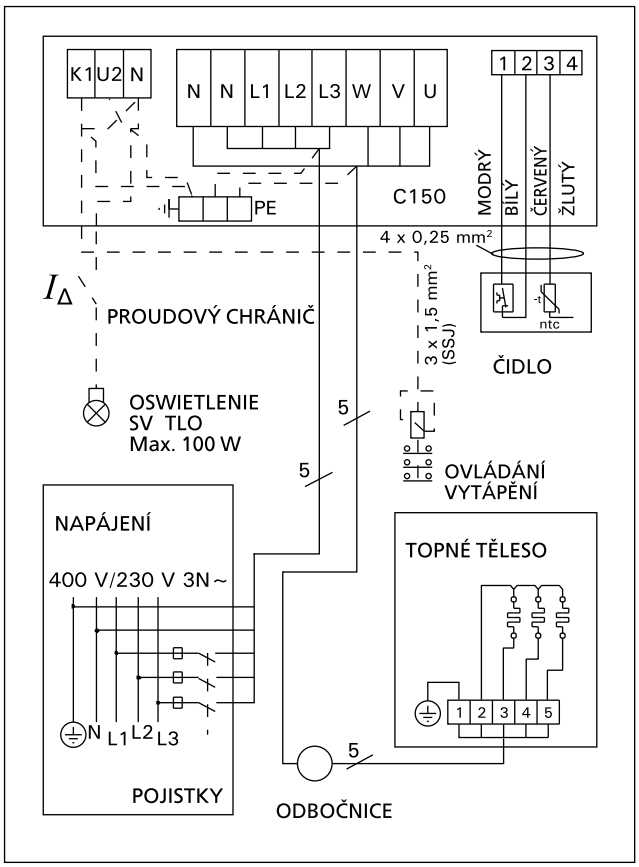

Obrázek 12a. Připojení řídicí jednotky C150 a topidla BC-E k třífázovému napájení

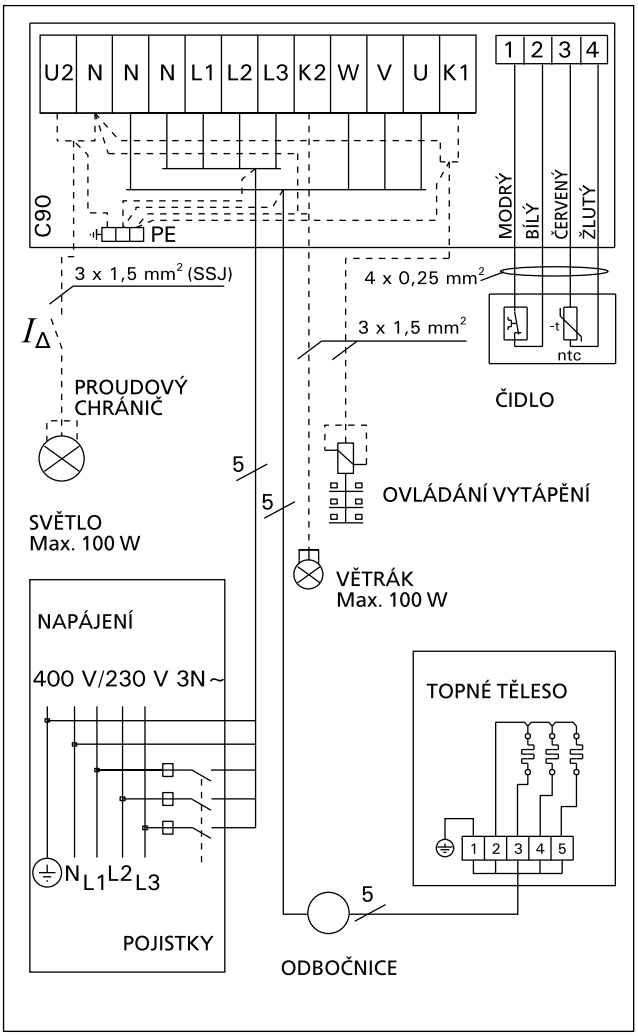

Obrázek 12b. Připojení řídicí jednotky C90 a topidla BC-E k třífázovému napájení